201-ПК0.63.003

Rz 80

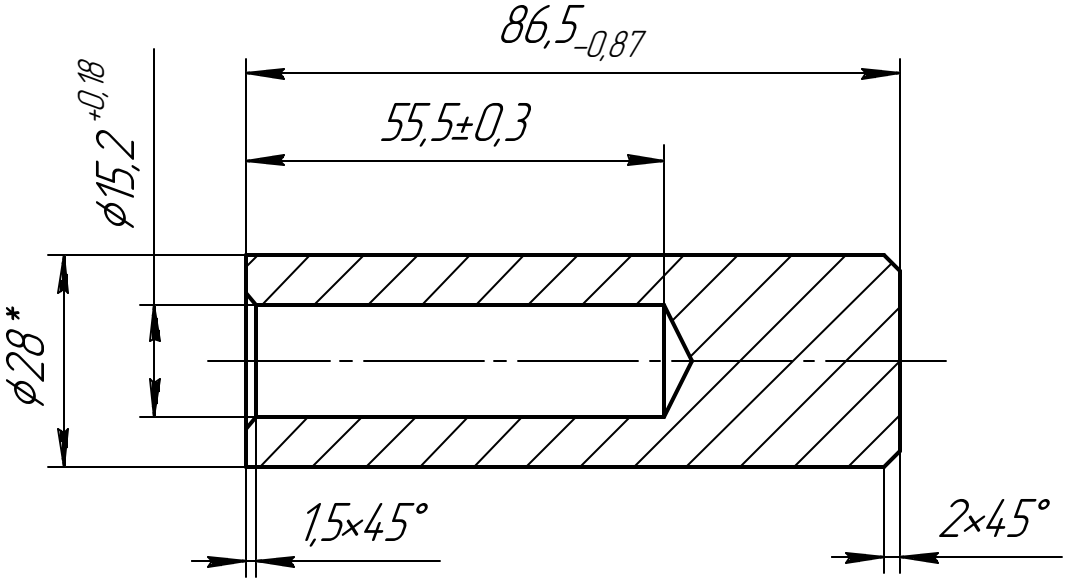

1 *Размер для справок.

					201-ПК0.63.003		
Изм.	Лист	№ докум.	Подп.	Дата			
Разраб.		Маюков			Втулка	Лит. / Масса 0,335 / Масштаб 1:1	
Пров.							
Т.контр.						Лист / Листов 1	
ГИП		Лесняк			Круг 28-В ГОСТ 2590-88 / БСт3сп2 ГОСТ 535-79	Проектно-конструкторский отдел Служба развития производства и проектирования ОАО "Обеспечение РФЯЦ-ВНИИЭФ"	
Рук. службы		Жижинов					

Перв. примен. | Справ. № | Подп. и дата | Инв. № дубл. | Взам. инв. № | Подп. и дата | Инв. № подл.

Копировал Формат А4